BPW-Hungária Kft.
9700 Szombathely, Hungary
+36 94 517 200
info@bpwagrar.com

Weitere Infos auf unserer Website

Folgen Sie uns auf Facebook

DIE MASSIVACHSE-FAMILIE

Neu konzipiert. Verfeinert.

CORE-Produktlinie

Die Marken der BPW Gruppe

BPW Agrar

Perfect is just enough.

DIE MASSIVACHSE-FAMILIE

NEU KONZIPIERT. VERFEINERT.
BPW-QUALITÄT FÜR ALLE ANFORDERUNGEN

BPW Agrar liefert seit jeher **Massivachsen in höchster Qualität**. Im heutigen, turbulenten Zeit brauchen Fahrzeughersteller mehr: effiziente, wettbewerbsfähige und präzise auf ihre Anwendungen abgestimmte Lösungen.

Darum haben wir das Konzept von Grund auf neu entwickelt – BPW-Qualität in ihrer bisher wirkungsvollsten und wirtschaftlichsten Form. Unsere **neue Massivachs-Familie überzeugt mit hoher Leistung, Langlebigkeit und einfacher Integration** – für die zuverlässige Erfüllung realer Einsatzanforderungen.

Das fortschrittliche Dichtungskonzept bietet überragenden Schutz vor Staub und Verunreinigungen, insbesondere bei Achsen ohne Bremse. Mit verstärkten Komponenten, langlebigen Lagern und optimierter Bremse gewährleistet diese Achsfamilie höchste Zuverlässigkeit, reduzierte Stillstandzeiten und nachhaltige Kosteneffizienz.

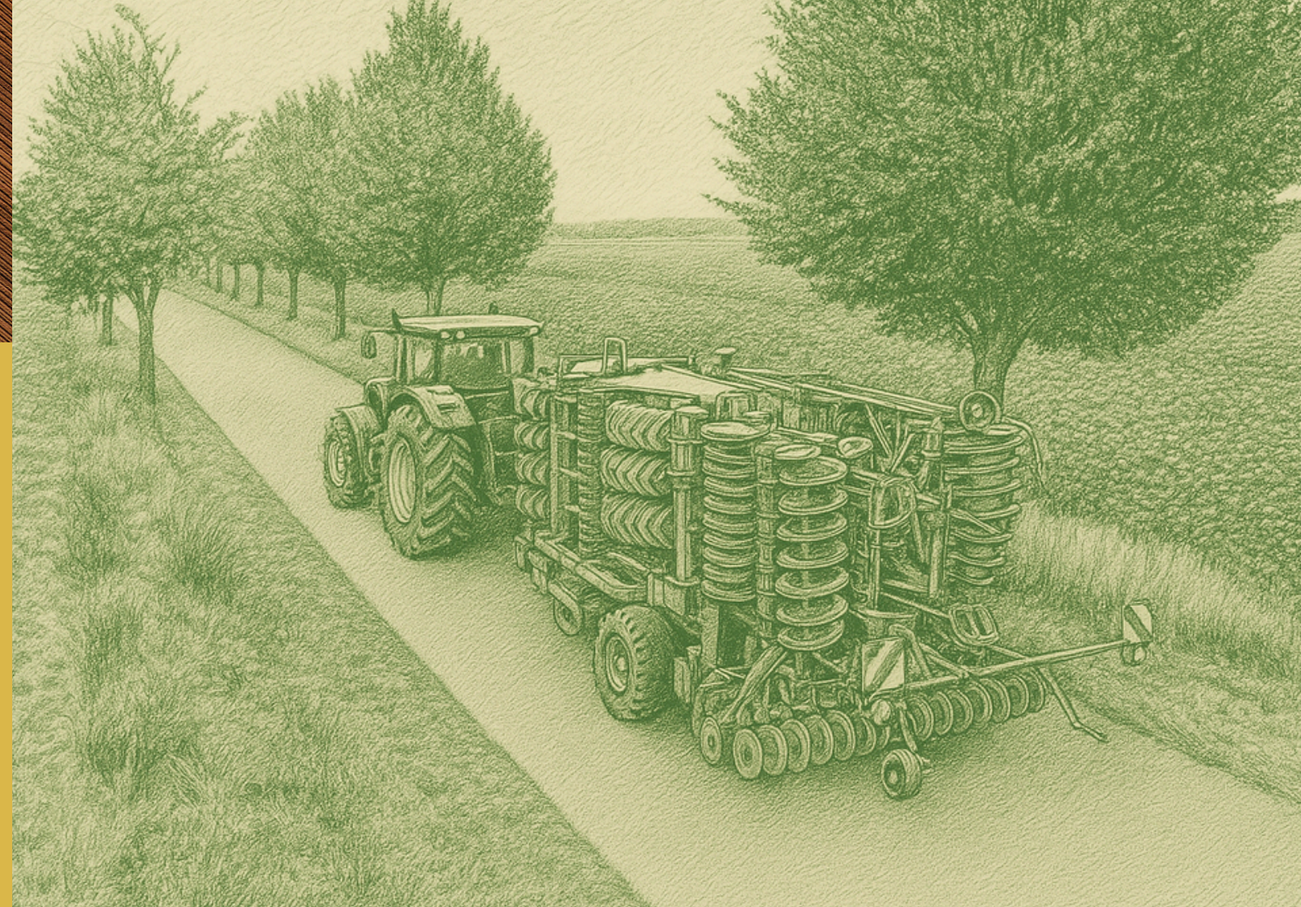

TECHNISCHE DETAILS

Bremsen-Weiterentwicklung
Das weiterentwickelte N-Bremskonzept umfasst neu definierte Bremsschildschweißungen und wartungsfreie Nockenwellenlagerungen.

Intelligente Nabenabdichtung
Die neue Doppellippendichtung deckt sechs verschiedene Lagerungen ab, sorgt für eine bessere Dichtleistung und längere Lebensdauer unter härtesten Bedingungen eingesetzt werden.

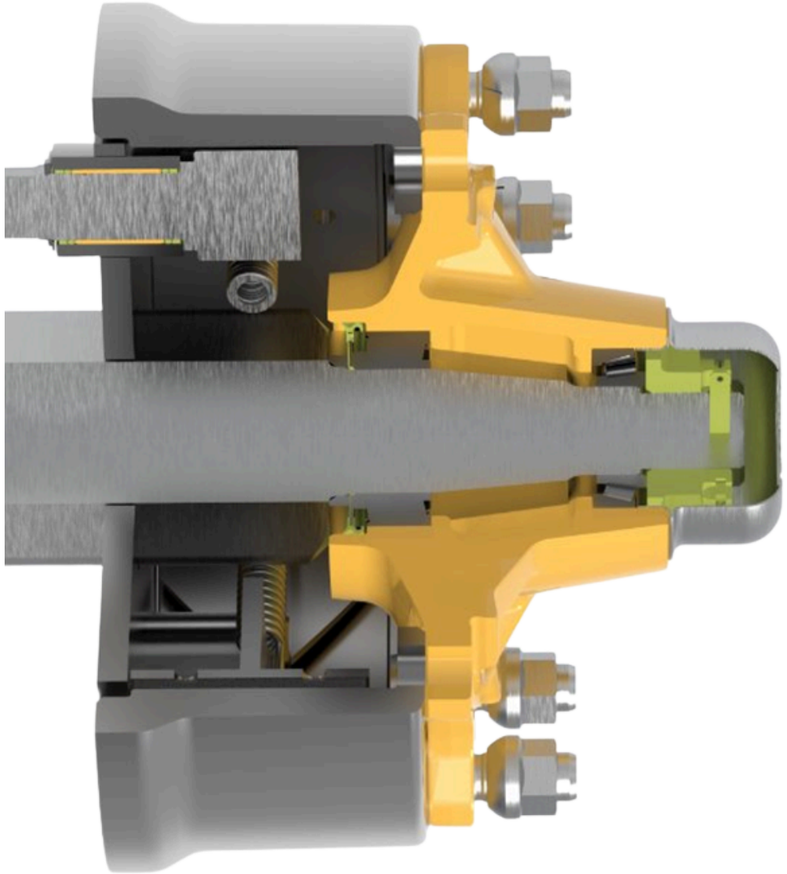

Neues Lagerung
Speziell entwickelt, für höchste Leistung und Zuverlässigkeit unter anspruchsvollsten Einsatzbedingungen.

Radnaben der nächsten Generation
Gusssnaben-Designs ermöglichen erhöhter Tragfähigkeit und längerer Lebensdauer. Neue geschmierte Radnaben für ungebremste Versionen.

Präzise Achskörper-Bearbeitung
Achskörper-Varianten, optimiert für die neuen Abdichtungskonzepte

ANWENDUNGEN

Kipper

Futtermischwagen

Holzrückewagen

Bodenbearbeitung

Ballentransportwagen

Ballenpressen

MASSIVACHS LÖSUNGEN - ZWEI WEGE. EINE BPW-QUALITÄT.

Auf einer gemeinsamen technologischen und qualitativen Basis bieten wir zwei klare Lösungen:

Custom-Produktlinie

Für wen?

Anspruchsvolle Partner mit Bedarf an Produktspezialisierung

Vorteil

Maximale Flexibilität & maßgeschneiderte Lösungen

Was bieten wir?

Vollständig individualisierte Achslösungen
Breites Spektrum technischer Spezifikationen
Engineering-Support & Co-Development

Wo stehen wir heute?

Neu entwickelt – optimiertes Konzept

Core-Produktlinie

Für wen?

OEM-Partner, die funktional optimierte, zuverlässige und wirtschaftliche Lösungen suchen

Vorteil

Effiziente Produktion mit gleichbleibendem Mehrwert

Was bieten wir?

Standardisierte Spezifikationen
Optimiertes Preis-Leistungs-Verhältnis

Wo stehen wir heute?

Neu entwickelt – optimiertes Konzept