BPW-PW 53012601d

BPW Wartungsintervalle

25.03.2026

BPW Agrar Anhängerachsen und Achsaggregate

BPW Anhängerachsen

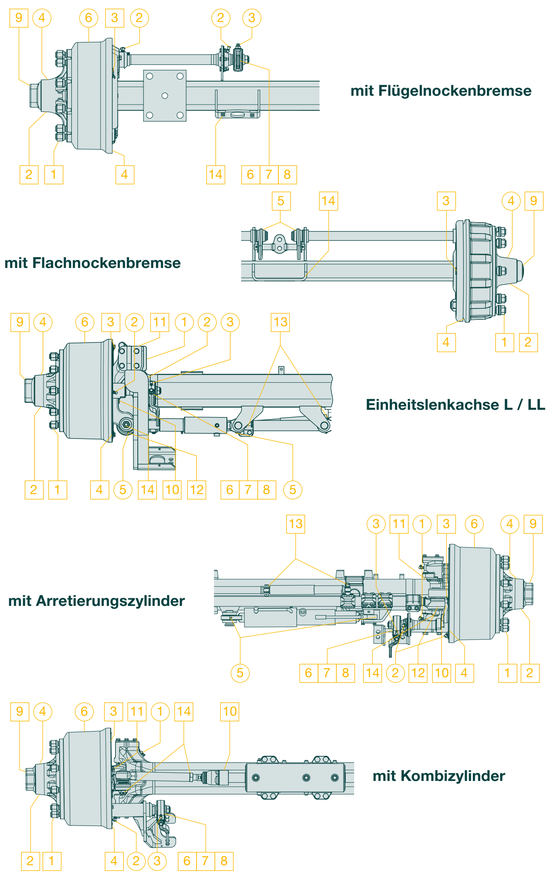

BPW Anhängerachsen mit Spreizhebelbremse

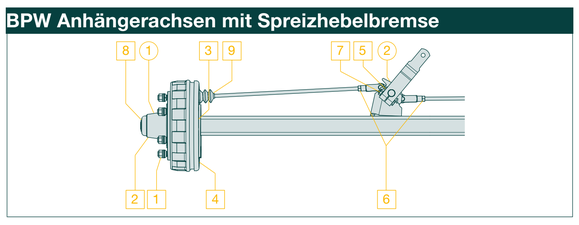

BPW Luftfederung Baureihen SLO / SLU

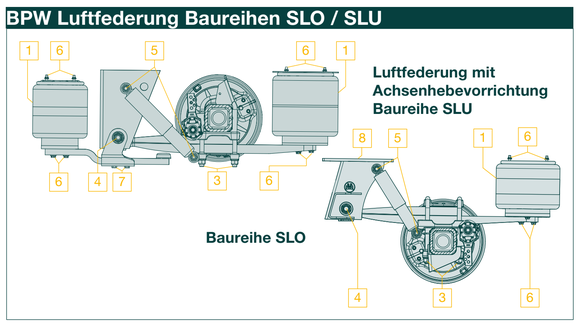

BPW Boogieaggregate Baureihen GW / BW

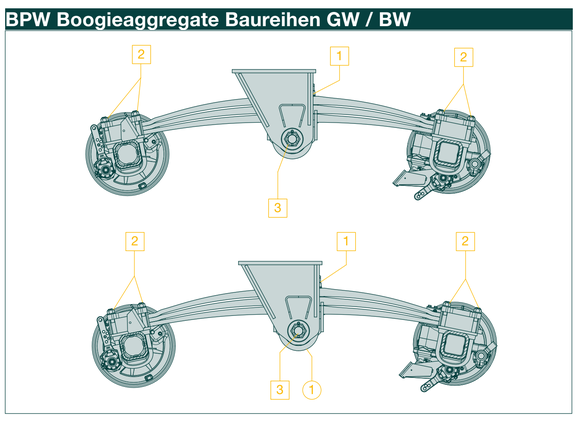

BPW Pendelachsaggregate

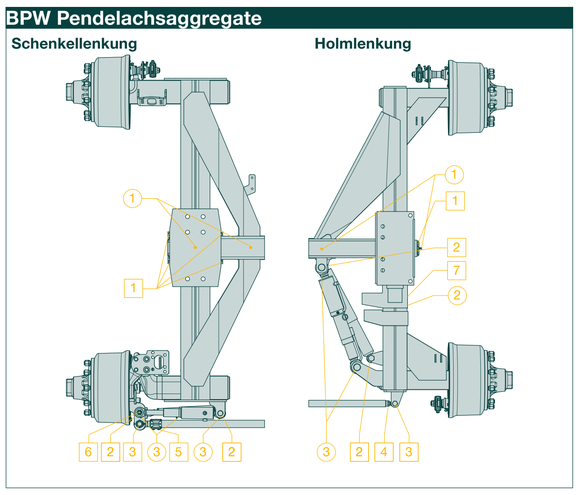

BPW hydropneumatische Achsaggregate

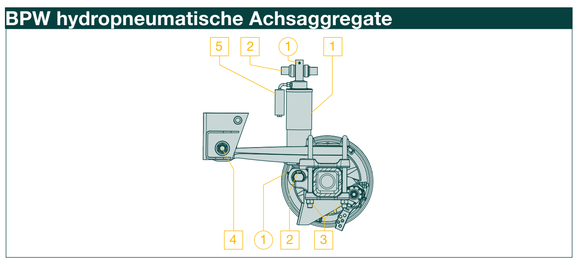

BPW Achsaggregate Baureihe VB

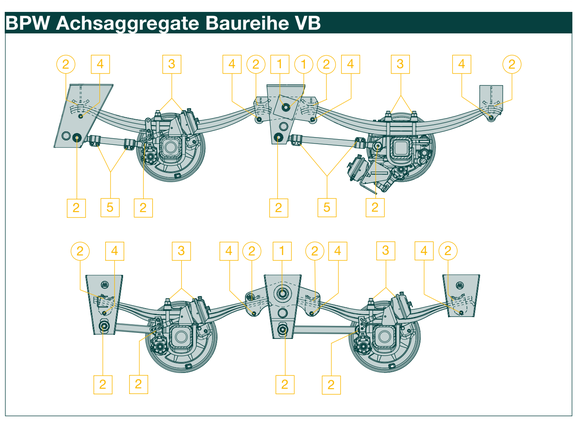

Schmierarbeiten

Alle Schmier- und Lagerstellen mit BPW Spezial-Langzeitfett (ECO-Li 91) abgeschmiert werden.

[1] Nach langer Standzeit, vor Inbetriebnahme Gestängesteller betätigen, Lenkschenkellagerung und Bremswellenlagerung abschmieren.

[2] Bei erschwertem Einsatz (z. B. Lohnarbeit) sollen die gegebenen Schmier- und Wartungsintervalle gekürzt werden.

	nach der ersten Belastungsfahrt	alle 40 Betriebsstunden [1) 2)]	alle 200 Betriebsstunden [1) 2)]	alle 500 Betriebsstunden, spätestens jährlich [2)]	alle 1000 Betriebsstunden, spätestens jährlich
BPW Anhängerachsen					
1 Lenkschenkellagerung, oben und unten.	●	●			
AGRO Turn	●		●		
2 Bremswellenlagerung, außen und innen.			●		
3 Gestängesteller manuell			●		
Gestängesteller automatisch				●	
4 Radnabenlagerung Fett wechseln, Kegelrollenlager und Wellendichtring auf Verschleiß prüfen.					●
mit Reifendruckregelsystem				●	
5 Lenkungszylinderköpfe an Lenkachsen.			●		
6 Bremsbackenlagerung					●
BPW Anhängerachsen mit Spreizhebelbremse / Rückfahrautomatik System 2000					
1 Radnabenlagerung Fett wechseln, Kegelrollenlager und Wellendichtring auf Verschleiß prüfen.					●
2 Hebelwelle abschmieren.				●	
○ Alle Lagerstellen an Auflaufbremsanlage abschmieren.				●	
BPW Luftfederung Baureihen SLO / SLU					
keine Schmierung erforderlich					
BPW Boogieaggregate Baureihen BW / GW					
1 Stützachslagerung Baureihe BW abschmieren. (Entfällt bei Gummi-Stahl-Buchsen der Baureihe GW.)	●		●		
BPW Pendelachsaggregate					
1 Pendelarmlagerungen abschmieren.		●			
2 Lenkbolzenlagerung			●		
3 Arretierungszylinderköpfe			●		
BPW hydropneumatische Achsaggregate					
1 Lagerung der Dämpfungszylinder abschmieren, oben und unten.	●		●		
BPW Achsaggregate Baureihe VB					
1 Pendelarmlagerungen abschmieren.	●		●		
2 Gleitstücke / Gleitenden der Federn leicht einfetten.	●		●		

Anzugsdrehmomente

BPW Anhängerachsen				
Radmuttern				
Bolzenzentrierung	M 18 x 1,5	SW 24	Dacromet	M = **270 Nm**
			Verzinkt	M = **320 Nm**
			Schwarz	M = **290 Nm**
	M 20 x 1,5	SW 27	Dacromet	M = **380 Nm**
			Verzinkt	M = **420 Nm**
			Schwarz	M = **380 Nm**
	M 22 x 1,5	SW 32	Dacromet	M = **510 Nm**
			Verzinkt	M = **560 Nm**
			Schwarz	M = **510 Nm**
	M 22 x 2	SW 32	Verzinkt	M = **505 Nm**
			Schwarz	M = **460 Nm**
Mittenzentrierung	M 22 x 1,5	SW 32	Dacromet	M = **630 Nm**
Kapseln (Gewindesteigung 2 mm)				
Stahlkapsel mit BPW Form (oval)	8 - 12 t	SW 95 / 110		M = **500 Nm**
	14 t	SW 120		M = **800 Nm**
Achsmutter				
			30206	M = **20 Nm**
			32207	M = **45 Nm**
			30210	M = **90 Nm**
			32213	M = **150 Nm**
			32310	M = **150 Nm**
			33213	M = **150 Nm**
KM Wellenmutter				M = **150 Nm**
Sicherungsmutter für Gestängesteller	M 22 x 1,5	SW 32		M = **90 Nm**
Sicherungsschraube für Bremsnockenwellenlagerung	M 8	SW 13		M = **25 Nm**
Sicherungsschraube für Abdeckbleche	M 10	SW 13		M = **38 Nm**
(Gewindefurchende Schraube)	M 10	SW 13		M = **43 Nm**
Klemmschellen der Spurstangen	M 22 x 1,5	SW 19		M = **86 Nm**
Befestigungsmutter für Stoßdämpfer	M 12	SW 19		M = **66 Nm**
Befestigung der Lenkungselemente für Kombizylinder				
Sicherungsschraube für Zylinderbefestigung	M 16	SW 24		M = **230 Nm**
Kontermutter der Spurstange	M 28 x 1,5	SW 41		M = **410 Nm**
Axialgelenk	M 30 x 1,5	SW 55		M = **500 Nm**
Kronenmutter des Radialgelenks	M 24 x 1,5	SW 46		M = **260 Nm**
Kontermutter für Lenkanschlagschrauben	M 20	SW 30		M = **185 Nm**
	M 24	SW 36		M = **200 Nm**
Sicherungsmutter der Spurstange	M 24	SW 36		M = **550 Nm**
Sicherungsmutter des Zylinders an der Einheitslenkachse	M 20	SW 27		M = **320 Nm**
BPW Anhängerachsen mit Spreizhebelbremse / Rückfahrautomatik System 2000				
Kontermutter der Zugstange	M 10	SW 16		M = **38 Nm**
Sicherungsmutter für Bremshebel	M 12	SW 19		M = **66 Nm**
BPW Luftfederung Baureihen SLO / SLU				
Federeinbindung	M 24	SW 24		M = **650 Nm**
Federbolzen	M 30	SW 46		M = **900 Nm**
Stoßdämpferbefestigung	M 24	SW 36		M = **420 Nm**
Luftfederbalgbefestigung	M 12	SW 19		M = **66 Nm**
	M 16	SW 24		M = **230 Nm**
Achsanhebevorrichtung	M 16	SW 24		M = **230 Nm**
BPW Boogieaggregate Baureihen BW / GW				
Federbügel an der Stützachse	M 20 - 10.9	SW 30		M = **450 Nm**
	M 30 x 2 - 8.8	SW 46		M = **980 Nm**
Schraube an der Stützachse	M 30	SW 46		M = **1095 Nm**
Achseinbindung an der Stützachse				
Schraube	M 20 - 8.8	SW 30		M = **320 Nm**
Federbügel	M 24 - 10.9	SW 36		M = **650 Nm**
Lagerbolzen				
Baureihe BW	M 52 x 2	SW 80		M = **400 Nm**
Baureihe GW	M 36 x 1,5	SW 55		M = **300 Nm**
	M 52 x 2	SW 80		M = **400 Nm**
BPW Pendelachsaggregate				
Sicherungsschrauben am Mittelbolzen	M 16	SW 24		M = **102 Nm**
	M 14	SW 22		M = **69 Nm**
	M 12	SW 17		M = **40 Nm**
Gewindebolzen	M 45 x 3	SW 70		M = **350 Nm**
Sicherungsmutterbefestigung am Mittelbolzen	M 16	SW 24		M = **164 Nm**
Sicherungsmutter für Arretierungszylinder	M 20	SW 30		M = **320 Nm**
	M 24	SW 36		M = **550 Nm**
Sicherungsmutter der Spurstange	M 20	SW 30		M = **320 Nm**
Kronenmutter der Spurstange	M 30 x 1,5	SW 46		M = **500 Nm**
Kontermutter der Spurstange	M 20 x 1,5	SW 30		M = **200 Nm**
Klemmschrauben der Spurstange	M 12 x 1,5	SW 19		M = **86 Nm**
Stoßdämpferbefestigung	M 12 x 1,5	SW 19		M = **66 Nm**
	M 24	SW 36		M = **550 Nm**
BPW hydropneumatische Achsaggregate				
Zylinderbefestigung	M 16	SW 24		M = **230 Nm**
	M 18 x 1,5	SW 27		M = **230 Nm**
Federeinbindung	M 24	SW 36		M = **650 Nm**
Federbolzen	M 30	SW 46		M = **900 Nm**
BPW Achsaggregate Baureihe VB				
Gewindebolzen	M 42 x 3	SW 65		M = **1300 Nm**
	M 30	SW 46		M = **800 Nm**
Achsanlenkungen	M 24 x 2	SW 36		M = **650 Nm**
	M 30	SW 46		M = **720 Nm**
Achseinbindung				
Federbügel	M 20	SW 30		M = **375 Nm**
	M 24	SW 36		M = **650 Nm**
Schraube	M 16	SW 24		M = **160 Nm**
	M 20	SW 30		M = **320 Nm**
	M 24	SW 36		M = **550 Nm**
Klemmschrauben der Verbindungsstangen	M 12	SW 17		M = **86 Nm**
Befestigungsschrauben der Gummirollen und Gleitstücke	M 12 - 8.8	SW 17		M = **20 Nm**
	M 14	SW 22		M = **140 Nm**
	M 16 - 8.8	SW 24		M = **50 Nm**

Fettmengen - Konventionelle Nabenlagerung

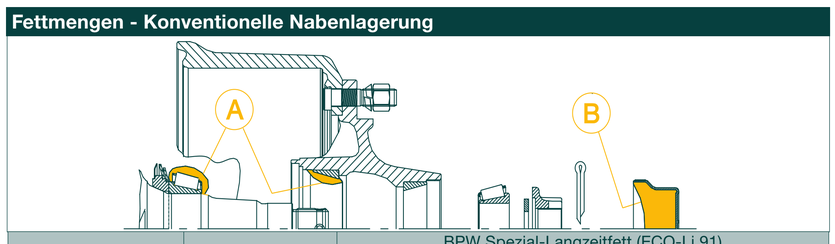

Typ. von Lager	Radnabe	BPW Spezial-Langzeitfett (ECO-Li 91) Fettmengen je Kegelrollenlager	
		A innen	B außen
30206 - 30209	GS 3006	30 g	60 g
32207 - 30210	GS 4006	30 g	60 g
32207 - 32211	GS 5506	40 g	60 g
32207 - 32013	GS 5506 GS 5508	40 g	60 g
32310 - 32215	GS 8010	90 g	290 g
30210 - 32014	GS 7006 GS 7008	50 g	180 g
32213 - 32215	GS 8008 GS 8010	90 g	250 g
32213 - 32215	GS 9008 GS 9010	90 g	250 g
32310 - 33116	GS 11008-1 GS 11010-1	100 g	290 g
32310 - 33116 mit KM Wellenmutter	GS 11008-1 GS 11010-1	100 g	350 g
33213 - 33118	GS 12008 GS 12010	130 g	320 g
33213 - 33118 mit KM Wellenmutter	GS 12008 GS 12010	130 g	370 g
33215 - 32219	GS 14010	190 g	500 g
		Fett in die freien Räume zwischen Kegelrollenlager und Käfig einwalken. Restfettmenge in den Lageraußenring der Nabe einstreichen.	Das Fett für das äußere Kegelrollenlager wird beim Einschrauben der mit Fett gefüllten Radkapsel in das Lager eingepresst.

Wartungsarbeiten

[1] Nach der ersten Belastungsfahrt, ebenso nach jedem Radwechsel.

[2] Bei erschwertem Einsatz (z.B. Lohnarbeit, erschwertem Bremsarbeit) entsprechend häufiger.

	nach der ersten Belastungsfahrt [1)]	erstmals nach 50 Betriebsstunden	alle 200 Betriebsstunden [1) 2)]	alle 500 Betriebsstunden, spätestens jährlich [2)]	alle 1000 Betriebsstunden, spätestens jährlich
BPW Anhängerachsen					
1 Radmuttern auf Festsitz prüfen, ggf. nachziehen.	■			■	
2 Radnaben-Lagerspiel prüfen, ggf. nachstellen.	■			■	
3 Bremsbelagdicke prüfen.			■		
4 Bremstrommel prüfen, Rissbildung und Innendurchmesser.				■	
5 Bremseinstellung am Bremshebel prüfen, ggf. einstellen.			■		
6 Bremsenlüftspiel bei manuellen Gestängestellern prüfen, ggf. auf 10 – 12 % der angeschlossenen Bremshebellänge einstellen und von Hand oder mit 0,5 - 0,8 bar betätigen. (Entfällt bei automatischen Gestängestellern.)			■		
7 Bremseinstellung am automatischen Gestängesteller prüfen, ggf. einstellen.				■	
8 Funktionskontrolle automatische Gestängesteller.				■	
9 Kapseln auf Festsitz prüfen.			■		
10 Lenkwinkel prüfen, ggf. einstellen.				■	
11 Wellendruckscheibe oder Druckscheibe auf Beschädigung und Verschleiß prüfen.					■
12 Stahl – Gummi – Stahlbuchsen an der Spurstange auf Verschleiß prüfen, Klemmschellschraube mit Drehmomentschlüssel auf Festsitz prüfen.				■	
13 Stoßdämpferbefestigung mit Drehmomentschlüssel auf Festsitz prüfen.				■	
14 Lagerspiel und Befestigung der Lenkungselemente und Bremselemente mit Drehmomentschlüssel auf Festsitz prüfen.				■	
□ Reifen auf ungleichmäßigen Verschleiß prüfen, ggf. den Luftdruck nach Herstellerangabe anpassen.			■		
○ Sichtprüfung, alle Bauteile und Schweißnähte auf Beschädigung, Verschleiß und Korrosion prüfen.				■	
BPW Anhängerachsen mit Spreizhebelbremse / Rückfahrautomatik System 2000					
1 Radmuttern auf Festsitz prüfen, ggf. nachziehen.	■			■	
2 Radnaben - Lagerspiel prüfen, ggf. nachstellen.	■			■	
3 Bremsbelagdicke prüfen.			■		
4 Bremseinstellung von Spreizhebelbremsen prüfen, ggf. einstellen.		■	■		
5 Funktion der Bremsanlage überprüfen.		■	■		
6 Kontermutter der Übertragungseinrichtung und Zugstange mit Drehmomentschlüssel auf Festsitz prüfen.		■	■		
7 Sicherungsmutter des Bremshebels mit Drehmomentschlüssel auf Festsitz prüfen.		■	■		
8 Kapseln auf Festsitz prüfen.				■	
9 Gummidichtungen kontrollieren.				■	
○ Sichtprüfung, alle Bauteile und Schweißnähte auf Beschädigung, Verschleiß und Korrosion prüfen.			■		
BPW Luftfederung Baureihen SLO / SLU					
1 Luftfederbälge: Zustand prüfen.			■		
2 Luftfederventile: Zustand, Dichtheit und Festsitz prüfen.			■		
3 Federeinbindung mit Drehmomentschlüssel auf Festsitz prüfen.	■		■		
4 Federbolzen mit Drehmomentschlüssel auf Festsitz prüfen.	■			■	
5 Stoßdämpferbefestigung mit Drehmomentschlüssel auf Festsitz prüfen.	■			■	
6 Luftfederbalgbefestigung mit Drehmomentschlüssel auf Festsitz prüfen.				■	
7 Achsanhebevorrichtung auf Verschleiß und Festsitz prüfen.				■	
8 Verschraubung der Luftfederstütze mit dem Längsträger auf Festsitz prüfen.				■	
○ Sichtprüfung, alle Bauteile und Schweißnähte auf Beschädigung, Verschleiß und Korrosion prüfen.			■		
BPW Boogieaggregate Baureihen BW / GW					
1 Federbügel an der Stützachse mit Drehmomentschlüssel auf Festsitz prüfen.	■			■	
2 Achseinbindung mit Drehmomentschlüssel auf Festsitz prüfen.	■			■	
3 Lagerbolzen mit Drehmomentschlüssel auf Festsitz prüfen.	■			■	
○ Sichtprüfung, alle Bauteile und Schweißnähte auf Beschädigung, Verschleiß und Korrosion prüfen.				■	
BPW Pendelachsaggregate					
1 Schraubenbefestigung an Mittelachse mit Drehmomentschlüssel auf Festsitz prüfen.				■	
2 Stoßdämpferbefestigung mit Drehmomentschlüssel auf Festsitz prüfen.				■	
3 Sicherungsmutter der Spurstange mit Drehmomentschlüssel auf Festsitz prüfen.				■	
4 Kontermutter der Spurstange mit Drehmomentschlüssel auf Festsitz prüfen.				■	
5 Stahl - Gummi - Stahlbuchsen an der Spurstange auf Verschleiß prüfen, Klemmschellen mit Drehmomentschlüssel auf Festsitz prüfen.				■	
6 Sicherungsmutter für Arretierungszylinder mit Drehmomentschlüssel auf Festsitz prüfen.				■	
7 Kronenmutter für Gewindebolzen mit Drehmomentschlüssel auf Festsitz prüfen.				■	
○ Sichtprüfung, alle Bauteile und Schweißnähte auf Beschädigung, Verschleiß und Korrosion prüfen.				■	
□ Reifen auf ungleichmäßigen Verschleiß prüfen, ggf. den Luftdruck nach Herstellerangabe anpassen.			■		
BPW hydropneumatische Achsaggregate					
1 Dämpfungszylinder: Zustand und Dichtheit prüfen.				■	
2 Dämpfungszylinderbefestigung mit Drehmomentschlüssel auf Festsitz prüfen.				■	
3 Federeinbindung mit Drehmomentschlüssel auf Festsitz prüfen.	■		■		
4 Federbolzen mit Drehmomentschlüssel auf Festsitz prüfen.	■			■	
5 Ölvorratsbehälter mindestens bis zur Hälfte des Volumens mit Öl nachfüllen.	■			■	
○ Sichtprüfung, alle Bauteile und Schweißnähte auf Beschädigung, Verschleiß und Korrosion prüfen.			■		
BPW Achsaggregate Baureihe VB					
1 Gewindebolzen der Pendelarmlagerungen auf Festsitz prüfen.				■	
2 Sicherungsmuttern der Achsanlenkungen mit Drehmomentschlüssel auf Festsitz prüfen.	■			■	
3 Achseinbindungen mit Drehmomentschlüssel auf Festsitz prüfen.	■			■	
4 Befestigungsschrauben der Gummirollen und Gleitstücke auf Festsitz prüfen.				■	
5 Klemmschellen an den Verbindungsstangen auf Verschleiß prüfen.				■	
○ Sichtprüfung, alle Bauteile und Schweißnähte auf Beschädigung, Verschleiß und Korrosion prüfen.				■	

Ausführliche Beschreibungen der Schmier- und Wartungsarbeiten befinden sich in den gültigen Werkstatthandbücher. Anderungen vorbehalten - die jeweils gültigen Werkstatthandbücher sind zu beachten.
Aktuelle Informationen, sowie weiteres Informationsmaterial finden Sie auf unserer Internetseite unter www.bpwagrar.com